SLITTE DI AVANZAMENTO CON GUIDE RADENTI - *SLIDE UNITS, BOX WAYS CONSTRUCTION*
UNITES D'AVANCE AVEC GUIDAGE LISSE - *VORSHUBSCHLITTEN -*
MESAS DESPLAZABLES CON GUIAS TRATADA POR INDUCCIÓN

BALL SCREW

ORDERING REFERENCES ☛ **E25/D**

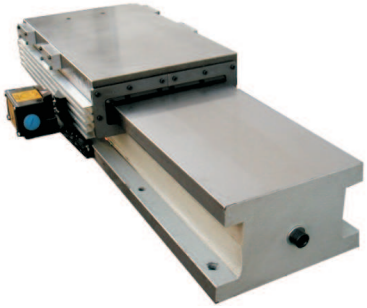

GRANDEZZA *SIZE* TAILLE *BAUGRÖßE* TAMAÑO	CORSA *STROKE* COURSE *VORSCHUB* CARRERA	SPINTA *STRENGHT* POUSSEE *SCHUBKRAFT* EMPUJE	PESO *WEIGHT* POIDS *GEWICHT* PESO	A	B	C	D
	mm	MAX	kg ~	mm	mm	mm	mm
E25/D	120	5900N	27	26	136	-	26
E25/E	200		29	106	206	-	16
E25/L	240		31	106	250	-	106
E40/E	200	9800N	75	140	210	398	-
E40/F	300		97	190	310	398	-
E40/G	400		99	240	410	566	-
E60/F	300	17000N	184	21	320	-	-

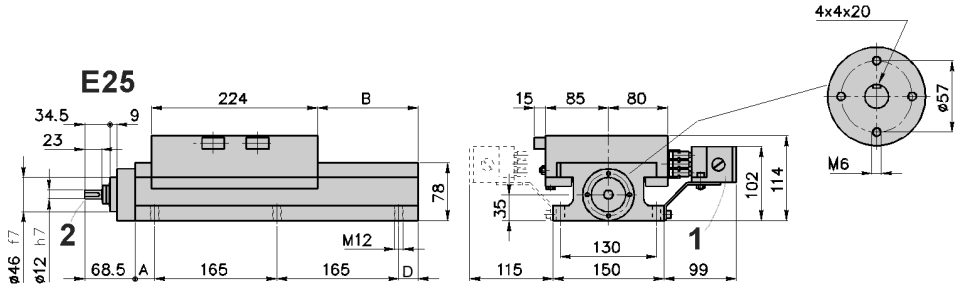

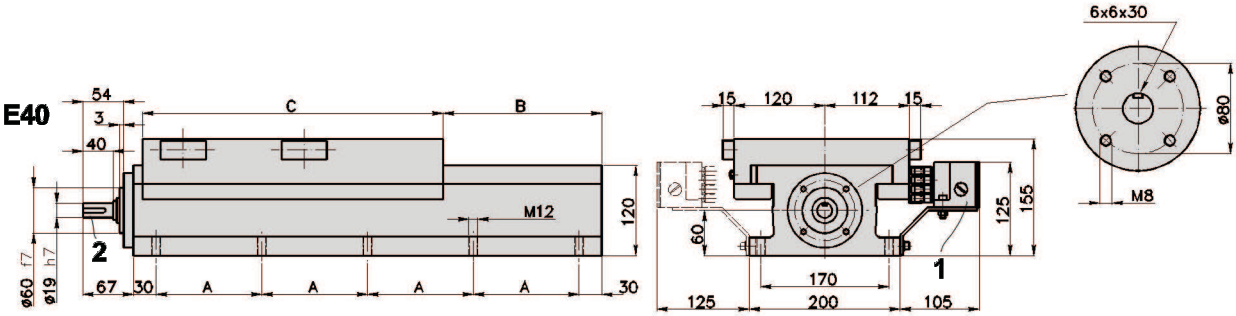

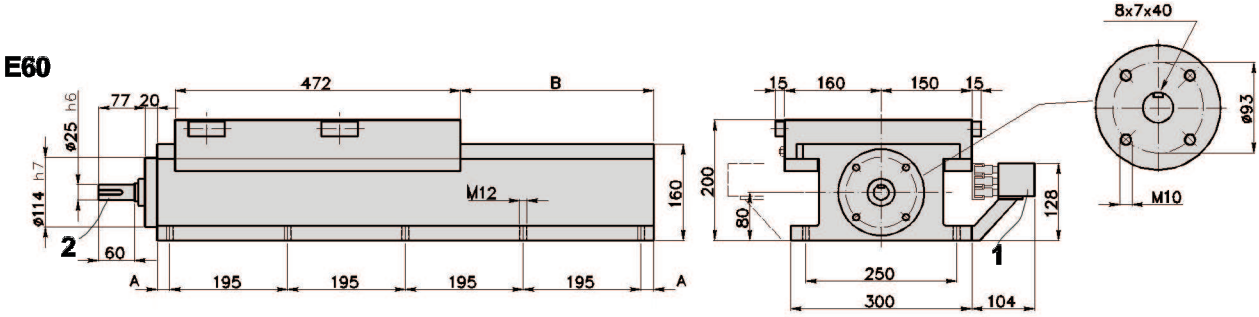

	I	GB	F	D	E
1	Fine corsa elettrico a 3 contatti. Montato sul lato SX o DX.	*3 position cam switch. Mounting on L.H. or R.H. side.*	Boitier multicontact 3 pistes pouvant être monté à droit ou à gauche.	*Elektrischer Endschalter 3 Spuren rechts oder links montierbar.*	Interruptores eléctricos 3 contactos. Montados sobre el lado izquierdo o derecho.
2	E25 E40 E60 Vite a sfere ø20 ø32 ø40 Passo vite mm 5 5 5 Opzioni: Servomotore Nm min. 2,5 3,5 6,0 Nm max. 5,5 9,0 16,0 con rinvio rapporto 1/1-1/2-1/ 2,5 con cinghia dentata	*E25 E40 E60* *Ball screw ø20 ø32 ø40* *Screw pitch mm 5 5 5* *Options:* *Servomotor* *Nm min. 2,5 3,5 6,0* *Nm max. 5,5 9,0 16,0* *with timing belt drive, reduction ratio 1/1-1/2-1/2,5*	E25 E40 E60 Vis à billes ø20 ø32 ø40 Pas mm 5 5 5 Options: Servomoteur Nm min. 2,5 3,5 6,0 Nm max. 5,5 9,0 16,0 Transmission par courroie crantée, réduction 1/1-1/2ou1/2,5	*E25 E40 E60* *Kugelspindel ø 20 ø32 ø40* *Steigung mm 5 5 5* *Option:* *Servomotor* *Nm min. 2,5 3,5 6,0* *Nm max. 5,5 9,0 16,0* *Übersetzung 1/1-1/2-1/2,5 mit Zahnriementrieb*	E25 E40 E60 Husillo a bolas ø20 ø32 ø40 Paso husillo mm 5 5 5 Opción: Servomotor Nm min. 2,5 3,5 6,0 Nm max. 5,5 9,0 16,0 reducción de velocidad 1/1-1/2-1/2,5 con correa dentada
	Colore Grigio RAL 7038	*Color grey RAL 7038*	Couleur gris RAL 7038	*Farbe hellgrau RAL 7038*	Color gris RAL 7038