UNITÀ DI FORATURA - *DRILLING UNIT* *BOHREINHEIT* - UNITE DE PERCAGE *UNIDAD DE TALADRAR*

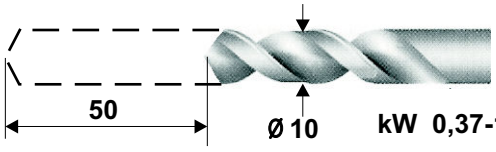

kW 0,37-1,10

ORDERING REFERENCES ☛ **DP10/A/1.0/00/1/ ***

D= UNITÀ DI FORATURA - *DRILLING UNIT*- UNITE DE PERCAGE - *BOHREINHEIT* - UNIDAD DE TALADRAR

P= PNEUMATICA - *PNEUMATIC* - PNEUMATIQUE *PNEUMATISCHE* - NEUMATICA
H= IDRAULICA - *HYDRAULIC* - HYDRAULIQUE - *HYDRAULISCHE* - HIDRAULICA

10= Ø10 CAPACITÀ FORATURA SU ACCIAIO *DRILLING CAPACITY IN STEEL* CAPACITE DE PERCAGE ACIER *BOHRLEISTUNG IN STAHL* CAPACIDAD EN ACERO 500N/ mm 2

A= 50mm CORSA - *STROKE* - COURSE - *HUB* - CARRERA

MANDRINO *TOOLHOLDER* NEZ DE BROCHE *WERKZEUGAUFNAHME* HUSILLO
1.0= B12 DIN 238 STANDARD
2.0= ER11
3.0= ER20
4.0= DIN 55058 Ø16

MOTORE *MOTOR* *MOTEUR* MOTOR
00= 71- kW 0,37 STANDARD
01= 71- kW 0,55 POLES 2
02= 80- kW 0,75 POLES 2
03= 80- kW 1,10 POLES 2
04= 80- kW 0,55 POLES 4
05= 80- kW 0,75 POLES 4
06= 71- kW 0,37/0,25 POLES 2/4 (2 speeds)
07= 80- kW 0,75/0,55 POLES 2/4 (2 speeds)

S75 SCARICO TRUCIOLI - *PECK FEED* *DEBOURRAGE* - *ENTSPANUNG* - DESCARGA VIRUTAS **OPTION**

GIRI MANDRINO *SPINDLE RPM* VITESSE DE BROCHE *SPINDELDREHZAHL* VELOCIDAD HUSILLO

		Hz50	Hz60	MOTOR
Catena-*Chain* Chaîne-*Kette* Cadena **05B2**	**1 =**	450	540	4 POLES
	2 =	740	888	4 POLES
	3 =	900	1080	4 POLES
Cinghia dentata *Timing belt* Courroie crantée *Zahnriemen* Correa dentada **XI075**	**3a=**	1000	1200	4 POLES
	4 =	1350	1620	2 POLES
	5 =	1670	2000	2 POLES
	5a=	2000	2400	2 POLES
	6 =	2550	3060	2 POLES
	6a=	3000	3600	2 POLES
Cinghia-*Belt* Courroie-*Riemen* Correa **Poly V J8**	**7b=**	4000	4800	2 POLES
	7c=	5000	6000	2 POLES
	7d=	6000	7200	2 POLES
	8 =	9000	10800	2 POLES
	9 =	10000	--	2 POLES

Altre velocità a richiesta -*Other rpm on request* -Autres vitesses sur demand -*Andere Drehzahl auf Anfrage* - Otras velocidades a solicitud

Page 90

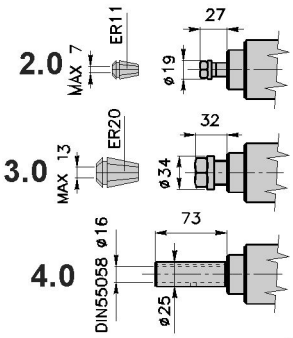

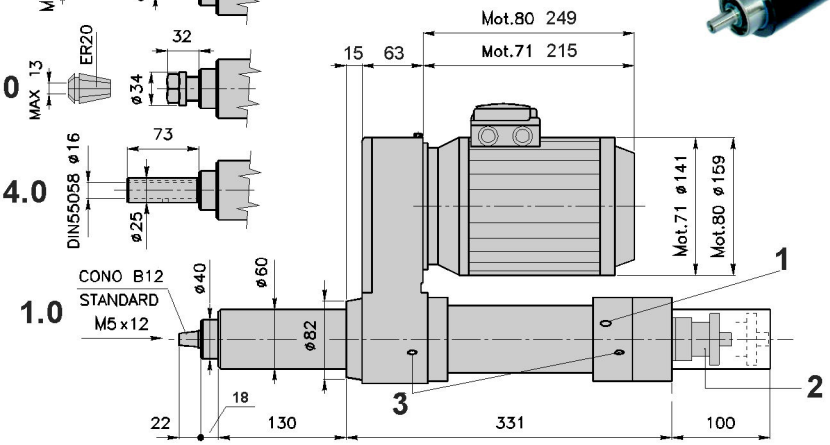

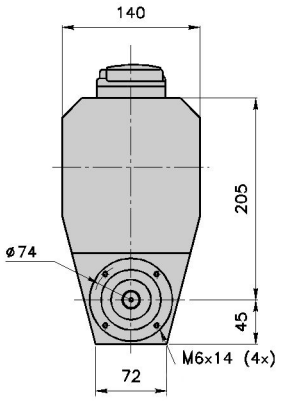

Page 92

	I	GB	F	D	E
1	**PG11** Ingresso cavi per fine corsa elettrici interni. (Pneumatici o sensori induttivi in opzione).	***PG11*** *Electric wires connections for electric limit switches.(Pneumatic or inductive sensors as option).*	**PG11** Passage cable des fins de course électriques (Pneumatiques ou capteurs inductifs en option).	***Pg11*** *Kabelanschluss der Endschalter. (Pneumatische oder Induktive Endschalter (Option)*	**PG11** Conexión por interruptores eléctricos. Neumàticos o sensors en opción.
2	**F50** Freno avanz. lento corsa 50 in asse col mandrino . Corse rapido-lento regolabili. (Scarico trucioli in opzione).	***F50*** *In-line feed Hydrocheck stroke 50mm. Fast-slow adjustable. (Peck feed option).*	**F50** Régulateur hydraulique course 50mm. Courses rapide et travail réglables. (débourrage en option).	***F50*** *Koaxial hydraulische Bremse Hub 50mm. Eil-und Arbeitsgang. (Entspaneinrichtung Option).*	**F50** Regulador avance coaxial al husillo. Carrera 50mm. Rápido-lento ajustable. Descarga virutas en opciòn.
3	Versione pneumatica: raccordi **G1/8** Spinta a 6 bar 1200N Consumo aria/ciclo NL1,08	*Pneumatic version: air ports **G1/8** Thrust at 6 bar 1200N Air consumption/cycle NL1,08*	Version pneumatique: raccordements **G1/8** Poussée à 6 bar 1200N Consommation air/cycle NL1,08	*Pneumatische Version: Luftanschluss **G1/8** Vorschubkraft 6 bar 1200N Luftverbrauch / Zyklus NL 1.08*	Versión neumática: conexiones **G1/8** Empuje a 6 bar 1200N Consumo aire/ciclo NL 1,08
	Versione idraulica: raccordi **G1/4** Spinta a 25 bar 2400N. Sez. andata/ritorno 10,0/3,7cm²	*Hydraulic version: hydraulic ports **G1/4** Thrust at 25 bar 2400N Forw./retract section 10,0/3,7cm²*	Version hydraulique: raccordements **G1/4** Poussée à 25 bar 2400N Section aller/retour/10,0/3,7cm²	*Hydraulische Version: Ölanschluss **G1/4** Vorschubkraft 25 bar 2400N Kolbenquerschnitt 10,0/3,7cm²*	Versión hidráulica: conexiones **G1/4** Empuje a 25 bar 2400N Sec. avance/retraso 10,0/3,7cm²
	Peso kg 16-20 Colore Grigio RAL 7038	*Weight kg 16-20 Color grey RAL 7038*	Poids kg 16-20 Couleur gris RAL 7038	*Gewicht kg 16-20 Farbe hellgrau RAL 7038*	Peso kg 16-20 Color gris RAL 7038